De uiterdijken

De gewonnen en verloren landen

Dit artikel is eerder verschenen in "Tussen Vecht & Eem" en "Vrienden van het Gooi". 4e jaargang, nummer 2, 1986. Het is een thema-nummer over "de Beide Eemnessen".

Voordat de Zuiderzee, in het jaar 1285, zijn uiteindelijke grootte bereikte, was de monding van de Eem een rivierdelta van verschillende rivierarmen, die tussen een aantal eilandjes door, in de Zuiderzee stroomden. Deze delta werd, doordat ze regelmatig overstroomde, door het achterblijvende slib steeds verder opgehoogd. Het ontginnen van gras en rietland werd vanuit Eembrugge steeds verder noordelijk voortgezet, zodat de noordpolder te veld al voor het jaar 1435 door het aanleggen van de zomerdijk in bruikbaar polderland was veranderd. Deze polder werd in lange, west naar 't oosten lopende stroken, verkaveld, die door het natuurlijk verloop van de 'ree' of Wackersweg naar de Eem toe afwaterden. De hierdoor ontstane kavels of erven waren van oudsher bij name bekend. Deze namen waarvan de oudste, het Mette Koppen Erf, al in 1435 genoemd werd, zijn na het jaar 1600 niet of nauwelijks meer van naam veranderd. De maatlanden waren eigendom van de eigenaars van de erven in wier verlengde zij lagen. Doordat zij nog onbelemmerd aan het zeewater waren blootgesteld werden zij regelmatig overspoeld. Door de aanslibbing namen deze maatlanden nog in hoogte toe. Hieruit is te verklaren dat er op de hoogtekaart van Eemnes punten in de maatlanden te vinden zijn die hoger liggen dan de erven.
Ook de inklinking van erven was eerder begonnen dan die van de maatlanden. De Eem droeg hier nog een steentje aan bij door aan de boorden van de rivier nog het nodige af te zetten.
In de rivier ontstond dan ook een aantal eilanden, waarvan er een met zekerheid bekend is, de zogenaamde Helling, waarover later meer. De relatief hoge ligging van de gronden rondom het Raboes zou doen vermoeden dat hier vroeger ook een eiland in de rivier heeft gelegen. Temeer daar er vermoedens bestaan dat de rivier een zijarm heeft gehad die veel meer westelijk, ter hoogte van Huizen, in de Zuiderzee uitmondde.
De eigenaars van de erven besloten in de jaren 1588 en 1589 om de maatlanden die zij in bezit hadden, van een kade te voorzien. Door het graven van sloten in het verlengde van de sloten tussen de erven, ontstonden kavels van ongeveer dezelfde breedte. Deze maatlanden waren voor het overgrote deel weer onder dezelfde namen bekend als de erven. De maten zijn niet allemaal even

ver naar de Eem toe doorgetrokken. Een aantal kon er door de hogere ligging van de gronden aldaar, verder richting Eem doorgetrokken worden, zodat er korte en lange maten ontstonden.
Achter de korte- en lange-maatskade liggen, weer in het verlengde van de maten, de uiterdijken. En ook die waren weer het eigendom van de eigenaars van de maatlanden waar ze 'boven' liggen. De uiterdijken ontleenden, op een paar uitzonderingen na, hun namen aan de aangrenzende maatlanden.
De oudste gegevens over het gebruik van de uiterdijken vinden we in het 'register van de arme goederen' van Eemnes-Buiten over de jaren 1637-1769. We lezen daar dat Peter Cornelissen Munster, burgemeester van Eemnes-Binnen, op 14 januari 1646 heeft laten optekenen, dat Antonia Gijsberts, weduwe van Jan Goossen Voock de armen van Eemnes-Buiten tweehonderd gulden toezegt.
Zij kon deze belofte niet direct waarmaken omdat het geld nog in het bezit van Aeltge Gijsberts, haar zuster, was.
Pas drie jaar later, op 12 februari 1649, loste ze haar belofte in, door het grasuiterdijk boven Volckens maat aan de armen van Eemnes-Buiten te schenken. Zodoende waren de regerende armmeesters in staat om in de jaren daaraan volgend, van 1649 tot 1718, dit grasuiterdijkje te verhuren voor bedragen die varieerden tussen 19 gulden 5 stuivers (1665) en 5 gulden 5 stuivers (1698). De huurder kon de uiterdijk hooien of er riet snijden. Het onderhoud bleef voor rekening van de armmeesters, wat blijkt uit een rekening van 15 juni 1704 als er 6 stuivers worden betaald voor onderhoud aan sloten om de uiterdijken.
Na 70 jaar verhuurd te zijn geweest ten behoeve van de armen werd in 1719 de uiterdijk boven Volckens verkocht aan de kinderen van Dirck de Backer.

Het nieuw bekaaide veld

In het begin van de 18e eeuw waren de uiterdijken nog niet beschermd tegen het hoge water; zij konden dan ook alleen nog maar gebruikt worden voor het snijden van riet met uitzondering van sommige hoger liggende delen die gehooid konden worden. Van een aantal was bekend dat ze zo laag lagen dat ze alleen 's winters bij zware vorst toegankelijk waren. Een uitzondering vormde de zogenaamde grote maat, de naam doet vermoeden dat het hier om een stuk grond binnen de maatskade gaat, maar dit is maar ten dele waar. De grote maat lag voor ongeveer een vierde deel binnen, en voor drie vierde deel buiten de in 1588 aangelegde maatskade. En wel ten oosten van Jan Thonissen voor- en achtermaat, (ook wel Doppenmaat genaamd), en Boer Gijsberts maat. Dit is het punt waar de korte maten eindigen en de lange maten beginnen (zie tekening 1). De grote maat was, samen met de uiterdijk boven Claas Meeuwissen maat, die ten zuiden van de grote maat gelegen is, eigendom van Adriaan Tijmense Blom. Deze uiterdijk was al voor 1719 van een lage kade voorzien. In mei

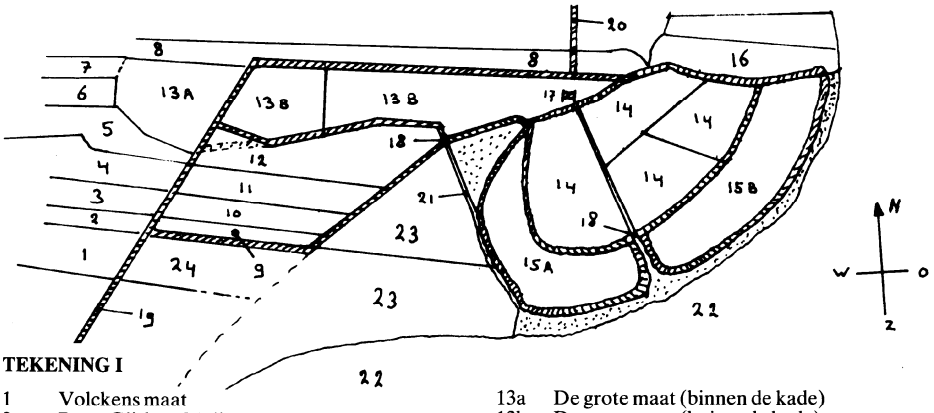

TEKENING I

1	Volckens maat	13a	De grote maat (binnen de kade)
2	Peter Gijsbert Meijnssen maat	13b	De grote maat (buiten de kade)
3	Heijten maat	14	De Oude Helling
4	Bietje Gijssen maat	15a	De Nieuwe Helling (zuidelijk deel)
5	Claas Meeuwissen maat	15b	De Nieuwe Helling (oostelijk deel)
6	Jan Tonissen voor- en achter-maat of Doppen maat	16	De uiterdijk boven Hansjes maat
7	Jacob Damen of Boer Gijsberts maat	17	Het Helling Hek
8	Lambert Jaap Wichers maat (de eerste lange maat)	18	Duikers
9	De uiterdijk boven Peter Gijsbert Meijnssen	19	De korte maatskade
10	De uiterdijk boven Bietje Gijssen	20	De lange maatskade
11	De uiterdijk boven Doppen (de Roggekorst)	21	De afwateringssloot van het nieuwe bekaaide veld
12	De uiterdijk boven Claas Meeuwissen	22	De Eem
		23	Rietvelden
		24	De uiterdijk boven Volckens

1719 bleek deze kade in slechte staat van onderhoud en te laag om doelmatig te zijn. Samen met de eigenaars van de aangrenzende uiterdijken werd er dan ook besloten om een nieuwe kade aan te leggen.
Als we vanuit de uiterdijk boven Claas Meeuwissen maat van noord naar zuid de verschillende eigenaars langs lopen dan zien we achtereenvolgens:

1. Willem Verweij als eigenaar van 3/4 deel van de uiterdijk boven Bietje Gijssen maat (doorgaans genaamd de Roggekorst), de uiterdijk boven Heijten maat en de helft van de uiterdijk boven Peter Gijsbert Meijnssen maat.
2. Dirck Ruyzendaal die de eigenaar is van het overgebleven 1/4 deel van de Roggekorst (hij verkocht dit deel later op 16 april 1721 aan Willem Verweij).
3. Jacob Ebben Vos die de andere helft van de uiterdijk boven Peter Gijsbert Meijnssen maat in het bezit had (ook hij verkocht dit op 22 mei 1719 aan Willem Verweij).

Op 14 mei 1719 werden zij het eens en besloten: *dat wij van nu af aan van dezelve riet uyterdijken zullen tragten te maken bequame grasvelden om in 't vervolg beweijd en gehoyt te kunnen worden.*
Om dit te bereiken werd er opdracht gegeven om een kade te maken, die 4 voet boven het *gemene land* moest uitsteken.
Om de hiervoor benodigde aarde te verkrijgen en het afwateren van het nieuw

te vormen poldertje te verzorgen moesten er eerst twee sloten worden gegraven. Eén binnen en één buiten de te maken kade. Het was de bedoeling dat deze kade van de korte-maatskade af, tussen de uiterdijken boven Volckens en Peter Gijsbert Meijnssen maat door, in oostelijke richting, tot aan de Eem zou gaan lopen. En van dat punt af noordwaarts achter de uiterdijken langs, tot aan de kade om de grote maat.
Het eerste deel, met een lengte van 69½ roede, werd door Willem Dircksen Coppen uit Blaricum voor 14 stuivers per roede aangenomen. Uit een rekening van 26 juni 1719 blijkt dat hij 71½ roede had aangelegd, en dat hem daarvoor 49 gulden en 13 stuivers werd uitbetaald. Het tweede deel, van de Eem tot aan de kade om de grote maat, had een lengte van 70½ roede en behoorde toe aan Reijer Knaap, die dit voor 17 stuivers per roede aannam. Het verschil van 3 stuivers per roede kan worden verklaard, omdat het tweede deel voor een gedeelte aan de Eem grensde en hier dus maar aan een kant een sloot werd gegraven en er dus meer aarde van elders moest worden gehaald om deze kade aan te leggen. Het laatste deel van de kade om het nieuw bekaaide veld werd gevormd door de oostkade van de grote maat. Omdat deze kade te laag en slecht onderhouden was moest zij door Adriaan Tijmense Blom worden opgeknapt en op een hoogte van 4 voet worden gebracht. Dit werk werd niet direct aanbesteed, wat zijn oorzaak kan hebben gehad in een slechte gezondheid van Adriaan want tussen 23 november 1719 en 5 mei 1720 is hij overleden. Het was de weduwe van Adriaan die op 5 mei 1720 opdracht gaf tot het uitvoeren van de verhoging van de kade. Het eerste deel met een lengte van 26½ roede loopt van de grote kade tot aan de noord-oost hoek van de grote maat, en van daar zuidwaarts tot aan de halve breedte van de grote maat. Het werk werd aangenomen door Reijer Knaap voor 53 stuivers per roede.
Het tweede deel strekte zich van dit punt zuidwaarts uit, over een lengte van 46 roeden, tot aan het daar aanwezige duikertje. Dit werd voor 3 gulden per roede aangenomen door Bruijn Gijsbertsen, met de vermelding dat de aarde voor de aanleg uit het rietveld er zuid-oostelijk naast gelegen mocht worden gehaald. Dit moet wel veel meer werk betekend hebben dan de aanleg van een nieuwe kade, gezien het prijsverschil.
De bekading van het nu gevormde nieuwe poldertje was hiermee voltooid en van nu af aan werd er dan ook over het nieuw bekaaide veld gesproken.
Vervolgens lieten de gezamenlijke eigenaars het veld in een viertal delen verkavelen. Dit gebeurde door het graven van sloten van twee voet breed en vier voet diep. Deze van west naar oost lopende sloten verdeelden het poldertje als volgt:

1. De uiterdijken boven Peter Gijsbert Meijnssen en Heijten, die nu beiden in het bezit waren van Willem Verweij.

2. Hier noordelijk van de uiterdijk boven Bietje Gijssen maat (De Roggekorst) als gemeenschappelijk eigendom van Willem Verweij en Dirck Ruyzendaal. (De nummers 1 en 2 hadden een gezamenlijk oppervlak van 5 dammaten 250 roede.)
3. Gevolgd door de uiterdijk boven Claas Meeuwissen, groot 3 dammaten 300 roede. Eigendom van Adriaan Tijmense Blom.
4. Het meest noordelijk in het nieuw bekaaide veld lag de grote maat van Adriaan Tijmense Blom met een oppervlakte van 6 dammaten.

Om zoals gezegd van dit nieuwe land goed grasveld te maken, werd er op 11 augustus 1720 aan Andries Willems opdracht gegeven om in de verschillende delen het *riet digt bij de grond af te maaien.*
De sloten in het nieuwe poldertje liepen uit in de binnensloot van de kade. Om vandaar het water verder af te kunnen voeren werd er een duiker gemaakt tussen de uiterdijk boven Klaas Meeuwissen en de grote maat. Die duiker kwam uit op het rietveld ten zuid-oosten van het nieuw bekaaide veld, en voor de verdere lozing was dan ook nog een sloot (van 10 voet breed en 2 voet diep met een lengte van 16 roeden) nodig om vandaar de Eem te bereiken. Dit werk werd door Aalt Cornelissen Nagel voor 9 gulden en 4 stuivers aangenomen. De verschillende uiterdijken in het nieuw bekaaide veld werden wel door een aantal opgaande sloten in verschillende percelen verkaveld, maar deze sloten lagen niet allemaal in het verlengde van de sloten tussen de aangrenzende maatlanden. Dit kon ook toen al aanleiding geven tot verwarring.
Toen Willem Verweij in 1750 kwam te overlijden, erfde zijn schoonzoon Martinus van Doelen (predikant te Deventer) een deel van zijn bezittingen, waaronder de diverse kavels in het nieuw bekaaide veld. Alleen was het hem niet duidelijk waar de verschillende percelen precies lagen. Hij schreef: *Dan bezit ik van het gehele nieuw bekaayde veld groot 15 dammaten 150 roeden. Eerstelijk vijf dammaten en 250 roeden verdeelt in twee campen, hoe leggen die? Zo het mij voorkomt bezijden elkander maar zouden ook kunnen boven elkander liggen. Maar boven welke parcelen landt leggen nu mijn 5⅝ dammaten?*
De verwarring van Martinus van Doelen was voor een deel te verklaren uit de foute veronderstelling, in dezelfde brief, dat *Bietje Gijzen maat legt zuydwaarts Peter Gijsbert Meijnssen en Heijten maten.* Uit diverse bronnen, onder andere de manualen van het oudeschildgeld, blijkt duidelijk dat dit andersom moet wezen.

De Helling
Oostelijk van het nieuwe veld lag, in de Eem, een van de eerder genoemde eilandjes, de Helling. Hiervan weten we dat het in het jaar 1599 een oppervlakte had van 7 dammaten en eigendom was van de stad Amersfoort. De schippers die vanuit Amersfoort de Eem afvoeren richting de Zuiderzee gebruikten dit eilandje als een plaats om hun schepen te kalefateren. Aan dit gebruik had dit eilandje dan ook zijn naam te danken. In een omschrijving van de Helling werd

er over die periode gezegd dat het *Geen meerder uitgestrektheid van vaste grond, zijnde het overige riet en waterplas* was. Ruim een eeuw later in 1716 was het in bezit van de heren regenten van het weeshuis van Amersfoort, die het op 2 december 1728 voor *f* 1030,- aan Willem Verweij verkochten. Het eiland bleek dan ondertussen, door aanspoeling, in oppervlakte te zijn verdubbeld, tot een grootte van 14 dammaten.
In de jaren 1729 en 1730 liet Willem Verweij dit woeste land inpolderen. Hij gaf *f* 1430,- uit aan een kade om de Helling en liet een afwateringssluis en sloten aanleggen. Om het hooi uit de nu ontstane polder te kunnen verschepen, werd er ook nog een haventje gegraven en een houten steiger getimmerd.
Dit heeft een anonieme dichter geïnspireerd tot het maken van een gedicht, 'De hellingh sprekende'. Hierin is sprake van *Mijn trotse kaa en sluys, tot mijn behoud gelyd*. (Zie bladzijde 151).
De Helling werd in 5 kampen verdeeld en in de jaren 1729 tot 1734 voor een jaarlijks bedrag van *f* 100,- aan Claas Jacobze Bows verhuurd, onder de conditie dat hij het riet moest winnen, de sloten opmaken en de kade onderhouden.
De sluis bleek in het jaar 1748 aan vervanging toe te zijn en werd dan ook ten dele vernieuwd. Samen met verschillende reparaties aan de kade en de uitwatering werd hieraan ook nog eens *f* 100,- uitgegeven.

De nieuwe Helling

De Helling was als eiland van ouds omgeven door rietvelden. Door de bekading van het nieuwe veld en de aanleg van de kade om de Helling zelf, was er op een punt, de noordwest hoek, een verbinding met de uiterdijken ontstaan, waardoor de helling nu grensde aan de grote maat. Ten noorden, oosten en westen bleven de aanliggende gronden nog onbegaanbaar.
Een van deze velden was de uiterdijk boven Lambert Jaap Wichers maat, de eerste zogenaamde lange maat, die ten noorden van de Helling lag. Dit stukje grond werd op 28 februari 1732 door Willem Verweij van de weduwe van Rutger de Graaf aangekocht voor een bedrag van *f* 100,-. De overige rietvelden waren als aanwassen automatisch eigendom van Willem Verweij. Behoudens een kleine strook grond ten oosten van de uiterdijk boven Claas Meeuwissen maat, die het eigendom was van de weduwe van Adriaan Tijmense Blom. Tussen 13 april 1774 en 15 juni 1774 werd het zuidelijk deel van de rietvelden om de Helling door de toenmalige eigenaar, Martinus van Doelen drooggelegd. Voor het bekaden werden er in de rietvelden eerst vakken uitgezet, met lengten die varieerden van 20 tot 50 roeden. Deze werden per vak aanbesteed voor bedragen die tussen de 4 tot 7 stuivers per roede varieerden. Deze bedragen namen toe als de vakken dichter bij de Eem lagen en dus slechter begaanbaar waren. Eerst werden er weer sloten gegraven, waarvan de aarde aan de binnenzijde moest worden geworpen, minimaal 2 voet van de sloot af, om daarvan de

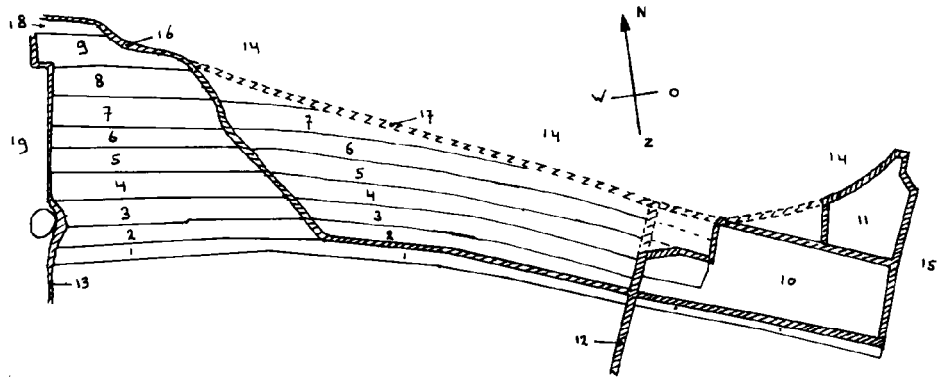

TEKENING II

1 Peter Wilden maat
2 Peter Leeuwen maat
3 Gerrit Gerritsen maat
4 De Meulen en Cruylings maat
5 Geun maat
6 Evert Jacobs en Mette Coppen maat
7 Breelands maat
8 Tyen, Vrouwen en Gijsje Smits maten
9 Gijsje Jans Nes maat
10 Het voorste Raboes
11 Het achterste Raboes
12 De lange maatskade
13 De Zomerkade
14 De Zuiderzee
15 De Eem
16 De huidige kade
17 De 18e eeuwse kade
18 Truykmerland
19 De Heinellen polder

kade te kunnen opwerpen. Het oostelijk en noordelijk deel was twee jaar later tussen 18 april en 18 juni 1776 ingepolderd. Onder vergelijkbare condities als het eerste deel. De hoogte van de kade was niet vastgelegd in de aanbesteding, de uit de sloten komende aarde werd voldoende geacht om een redelijke dijk te kunnen maken. De hoogte die de kade hierdoor kreeg, bleek dan ook niet voldoende te zijn, want 8 jaar later op 9 oktober 1784 gaf Martinus van Doelen opdracht tot het verhogen van het zuidelijk deel van de Nieuwe Helling kade.
Het werk moest voor 10 november 1784 klaar zijn, op straffe van 1 gulden per dag vertraging. Er werd een uitzondering gemaakt voor een achterstand in de werkzaamheden als gevolg van hoog water, waarvoor een *behoorlijke schikking* zou worden getroffen. Mocht echter een van de aannemers niet snel genoeg met het werk beginnen, of niet in alle opzichten aan het bestek voldoen, dan zou het werk opnieuw worden aanbesteed, en de extra kosten zouden dan op de eerste aannemer worden verhaald.
De dijk moest worden afgewerkt met zoden van tenminste een voet dik en 8 duymen in het vierkant. De hoogte van de kade werd vastgesteld aan een merkteken op het Hellings hek. De opmetingen van de diverse vakken moesten ook vanuit het hek geschieden en niet volgens de *zogenaamde afbakingen die veranderd kunnen worden.* Hieruit sprak een stuk ervaring met eerdere opmetingen. Blijkbaar had men het bij de eerdere bekadingen met de maatvoering niet

zo nauw genomen. Nu werd er dan ook nauwgezet omschreven dat *De maat in desen genoemd is de stigtse van 14 voet in de roede en 10 duym in de voet*. Ieder perceel begon en eindigde bij nummerpalen. Er werd blijkbaar niets aan het toeval overgelaten. Door vergelijking van de diverse lengten van de percelen en de ligging ten opzichte van elkaar mag er van worden uitgegaan dat het hier de drie meest zuidelijke vakken van de Nieuwe Helling kade betrof.
Vanaf 1774 was er ook een begin gemaakt met het cultiveren van de Nieuwe Helling. Martinus van Doelen verhuurde toen voor een periode van 6 jaar de rietuiterdijken ten noorden, oosten en zuiden van de Helling aan Jan Rutten uit Blaricum voor *f* 52,- per jaar, onder de voorwaarden dat er gedurende die periode riet werd afgesneden en grasvelden en sloten onderhouden.

De oude Helling werd na de inpoldering geschat op 13½ à 14 dammaten. Uitgaande van de Rijnlandse roede van 3,767 meter en 400 roeden in een dammaat komen we op een dam maat van 0,5676 ha. Uitgaande van 13½ dammaat geeft dit een oppervlakte van 7,6627 ha. Uiteraard is een dergelijke nauwkeurigheid overdreven, maar uit een opmeting uit 1808 weten we dat de oppervlakte van de Helling toen 7,6626 ha bedroeg.
De Nieuwe Helling, groot 12 dammaten, was dus 6,8113 ha groot. De meting in 1808 gaf een oppervlakte van 6,0826 ha. De opgaven van de verschillende oppervlakken was dus redelijk nauwkeurig, of er moest beide keren dezelfde fout zijn gemaakt, wat mij niet erg waarschijnlijk voorkomt.

In een verhuring, in 1784, van de beide delen van de Helling lazen we dat de Oude Helling was verdeeld in 5 percelen en de Nieuwe Helling in 2 percelen. Hoe het met de voorwaarden van verhuring toen gesteld was blijkt uit een nog latere verhuring namelijk in 1811. Toen werden de volgende aantekeningen met betrekking tot de verhuring gemaakt:

De oude Helling en nieuwe Helling mag twee maal gehooid worden doch het nagras wordt door de verhuurder aan zich behouden. De verhuurder zal de sloten en groepen gelijk ook de stijger aan de Eem onderhouden ook de cadesloten als het nodig is. De huurders zullen het riet langs de cade niet mogen maayen afsnijden voor April in elk jaar. De huurders zullen het land dat geweid wordt niet bescharen met ezels maar met genoegzaam hoornvee, enige andere als eigen paarden en ook geen meer dan twee in elke kamp te mogen brengen.

De noorder maten

De maatlanden worden,'van zuid naar noord, verdeeld in de korte en lange maten, die aan de oostzijde worden begrensd door de maatskade. Deze kade loopt van de Zuidwendse maat noordwaarts tot aan de eerste lange maat, de Lambert Jaap Wichers maat ten noorden van de grote maat en van daar oostelijk tot aan het punt waar de Helling aan de grote maat grenst. Op dit punt loopt de lange maatskade weer noordwaarts tot achter Peter Wilden maat, waar hij naar het

westen afbuigt om door te lopen tot aan de zomerdijk.
De maatlanden lopen echter door tot aan het Truyckmerland. Deze noordermaten zijn korter dan de lange maten, ongeveer een derde van de lengte, en lopen door tot aan het Eemmeer. Oostelijk daarvan, op de meest noord-oostelijke hoek van Eemnes ligt het Raboes. Dit zijn nu twee afzonderlijke stukken land, met er tussen wat riet en beplanting van het vogelreservaat. In de nagelaten stukken uit het archief van Willem Verweij en zijn schoonzoon Martinus van Doelen, is een aantekening te vinden die gedateerd is op 31 mei 1736, waarin hij, samen met Peter Willemze Huishouwer, als eigenaars van het Raboes opdracht gaf tot het graven van een sloot, die moest lopen van de westzijde van Geun maat, via het Raboes naar de Eem. Deze sloot zou onder meer moeten dienen voor het afwateren van de Heinellen polder, en om het transport van het hooi vanuit het Raboes te vereenvoudigen.
Een dergelijke sloot zou nu niet kunnen bestaan, omdat die dan voor het grootste deel door het Eemmeer zou moeten lopen. Dit leidt tot de conclusie dat de noorder maten in die tijd tot aan het Raboes moeten hebben doorgelopen. En de lange maatskade niet ten noorden van Peter Wilden maat, maar veel verder noordelijk naar het westen moest zijn afgebogen.
Uitgaande van deze veronderstelling, is een poging gedaan om de situatie zoals die er in de 18e eeuw moet hebben uitgezien te reconstrueren. Hiervoor is gebruik gemaakt van de gegevens uit de manualen van het oudeschildgeld over de jaren 1777-1779. Van alle hierin opgenomen percelen is niet alleen het verschuldigde bedrag, maar ook de oppervlakte vermeld in dammaten. Door deze maten te vergelijken met de topografische kaart van Eemnes, zijn de toenmalige liggingen van de maten boven Peter Wilden maat op een redelijke wijze te benaderen, door er van uit te gaan dat de verschillende percelen door sloten gescheiden waren en dat deze sloten in de loop der tijd niet van plaats veranderd zijn. Om de nauwkeurigheid van de toenmalige metingen nogmaals te controleren zijn er eerst een aantal maatlanden die nu nog met zekerheid te plaatsen zijn vergeleken met de in 1777 gegeven oppervlakten.

Eén van deze maten is de Peter Wilden maat, waarvoor een oppervlak van 6 dammaten werd gegeven, dit is omgerekend 3,405 ha. De opmeting op de kaart geeft een oppervlak van 3,538 ha, een fout van iets minder dan 4 procent. De lengte van Peter Wilden maat (van de zomerdijk tot aan de lange maatskade), komt dan op ongeveer 1220 meter.

Door nu de gegeven oppervlakten van de maten ten noorden van Peter Wilden maat op dezelfde manier om te rekenen en uit te zetten op de topografische kaart, ontstaat er een beeld van de ligging van deze maten. Van zuid naar noord vinden we op deze manier voor de opeenvolgende maten de volgende lengten:

Peter Leeuwen maat	1280 meter
Gerrit Gerrits maat	1337 meter

Meulen en Cruylings maat	1370 meter
Geun maat	1220 meter
Evert Jacobs en Mette Copen maat	1220 meter
Het Breeland	1000 meter
Tyen, Vrouwen en Gijsje Smits maat	518 meter

Hierbij is aangenomen dat deze maten over hun gehele lengte niet in breedte varieerden. Hierdoor is het mogelijk dat er een kleine vertekening ontstaat ten opzichte van de werkelijke situatie. Vergeleken met de lengte van Peter Wilden maat van 1220 meter, mogen we toch met zekerheid vaststellen dat deze maten tot aan het Raboes doorliepen. Door het gegeven dat de maten ten noorden van de Mette Coppen maat in lengte afnemen, is hieruit de kustlijn weer te reconstrueren.

Het Raboes

In de meest noord-oostelijke hoek van de gemeente Eemnes bevindt zich het Raboes. Verdeeld in het voorste of cleyne en achterste Raboes. Dit stukje polder dat van ouds onder de maatlanden gerekend werd, was al voor 1621 van een kade voorzien. In dat jaar werd besloten om de kade te verhogen tot een hoogte van 4 voet 32). De in 'gemeen' gebruik zijnde polder had veel van de diverse overstromingen te lijden, zodat er in 1695 besloten werd om de kade te verbeteren, nadat er van het achterste Raboes al delen door de Zuiderzee waren weggespoeld.

Het was Willem Verweij die op 6 april 1722 een dammaat achter Mette Coppen maat kocht. Dit was dus, zoals eerder aangetoond een deel van het Raboes. Deze aankoop werd gevolgd door de aankoop op 17 september 1725 van nog twee dammaten in de uiterdijken boven Mette Coppen

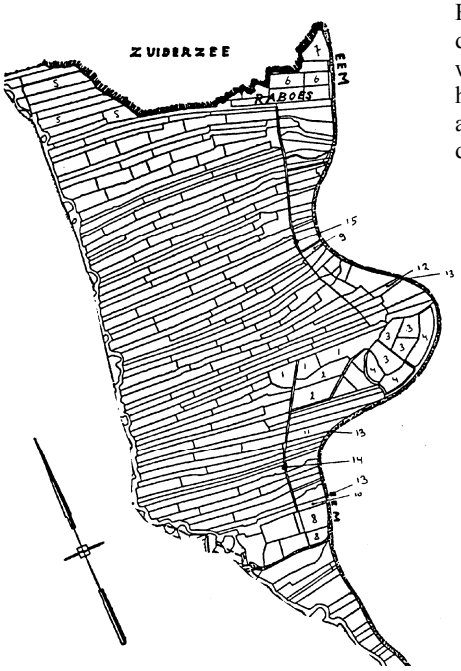

TEKENING III
(overgenomen uit: Eemnes, A.J. Maris, Kaart I)

1 De grote maat
2 Het nieuw bekaaide veld
3 De oude Helling
4 De nieuwe Helling
5 De noorder maten
6 Het voorste Raboes
7 Het achterste Raboes
8 De uiterdijken boven de zuidwend
9 De uiterdijk boven Oth Dirken en Gerrit Jaap Jansen maten
10 De uiterdijk boven Lamphen en Boers maatje
11 De uiterdijk boven Cossen maat
12 De uiterdijk boven Dirk Blommen en Tijmen Janssen maten
13 Duikers
14 De korte maatskade
15 De lange maatskade

HKE-148

en Cruilings maten van Tijmen Evertze, de burgemeester van Blaricum, en de resterende delen van deze uiterdijken die op 28 maart 1730 van Willem Jacobs Dekker en Roel Lamberts Verwer als voogden van de kinderen van Fransje Lamberts werden gekocht. Deze aankopen maakten dat Willem Verweij ongeveer de helft van het Raboes in zijn bezit had. De overige percelen waren in het bezit van Peter Willemze Huishouwer. Omdat het Raboes niet in verschillende kavels verdeeld was, besloten zij op 31 mei 1736 tot het laten graven van de eerder genoemde sloot in Geun Maat. Om eventuele onenigheid over de eigendommen in het vervolg te voorkomen spraken zij af dat alle gronden ten noorden voortaan aan Willem Verweij behoorden en de zuidelijke delen aan Peter Willemze Huishouwer.

In de manualen van het oudeschildgeld van 1735 lezen we dat het achterste Raboes, na er jaren verlaten bij te hebben gelegen en gedeeltelijk door de zee te zijn afgespoeld, rond het jaar 1725 weer door een kade was omgeven. Dit moest dus door Willem Verweij zijn gedaan, omdat hij toen eigenaar van het grootste deel van aldaar liggende gronden was. Het voorste Raboes was altijd door een kade omringd geweest, zij het wel dat deze kade al een keer verlegd moest worden.

De Eemkade

Gedurende de 18e eeuw waren, voornamelijk op initiatief van Willem Verweij en zijn schoonzoon Martinus van Doelen, het nieuw bekaaide veld, de oude en nieuwe Helling en het Raboes van een kade voorzien. Voor de overige uiterdijken werd door de gezamenlijke eigenaars op 8 april 1807 besloten om deze voor het grootste deel in een maal te bekaden.

Dit vanwege de *grote noodzakelijkheid om de uiterdijken tegen allen overloop van zeewater te beschermen.* Deze 3 voet hoge kade werd gepland *van achter de zuidwendse maat af noordwaarts op tot aen Oth Dircken en Gerrit Jaap Jansen maat toe.* Het was de bedoeling om een zodanige kade aan te leggen dat deze ,nadat ze was beklonken, de maatkade zou evenaren en zo mogelijk overtreffen.

Om zoveel mogelijk nieuwe gronden te kunnen aanwinnen moest de kade op een afstand van 3 voet van de Eem dwars door de uiterdijken worden gelegd. Te beginnen aan de zuidzijde achter de zuidwendse maatdam en dan noordwaarts tot aan de kade om de nieuwe Helling. En van de noord-oosthoek van de nieuwe Helling verder tot aan de noordzijde van Oth Dirken maat, om daar aan de lange-maatskade te worden vastgemaakt.

Ook hier werd een sloot voor de kade in de plannen opgenomen voor de uitwatering en de benodigde aarde. Was de hierdoor beschikbaar gekomen aarde niet voldoende, dan moest het tekort uit de aangrenzende uiterdijk worden uitgegraven. Dit dan op zodanige wijze dat de eigenaar hier zo min mogelijk schade van ondervond. De eigenaar ontving een schadeloosstelling van 12 stuivers voor ieder 'schaft'.

Zo werd er ook bepaald dat de zoden, die voor de versteviging nodig waren, uit

de aangrenzende graslanden mochten worden gestoken. In de uitwatering van deze nieuwe polder werd voorzien door de aanleg van een drietal duikers. Een bij de uiterdijk boven Lamphen en Boer maatje, een aan de zuidzijde van de uiterdijk boven Cossen maat en een ten zuiden van Dirk Blommen maat. De Helling bleef voor zijn uitwatering afhankelijk van zijn eigen duiker.
Verder moest iedere eigenaar zorg dragen dat de sloten die voor de afwatering nodig waren op voldoende diepte werden gebracht en niet door dammen versperd, tenzij ze van voldoende duikers waren voorzien.
De kosten voor aanleg en onderhoud zouden, over twee jaar verspreid, worden omgeslagen over de belanghebbenden, evenredig met de oppervlakte van hun uiterdijken. Met uitzondering van de erfgenamen van de heer van Riebeek, die als eigenaar van de Helling niet in de kosten hoefde bij te dragen. Voor het verdere algemene onderhoud zou er jaarlijks een bijdrage van 6 stuivers per dammaat worden gevraagd, zoals dit ook voor de maatpolder gebruikelijk was.
Om op de uitvoering van het werk, en het onderhoud, toe te zien werden er vier poldermeesters aangesteld, te weten Wouter Stalenhoef, Hendrik van de Kuynder, Johannes der Kinderen en Peter Romein, dit voor een tijd van 4 jaar. Zij ontvingen voor hun diensten en verteringen een tegemoetkoming van twintig gulden per jaar. Hiervoor werd dan wel verlangd dat zij twee maal per jaar, in het voor- en najaar schouwden. Dit was een vergelijkbare regeling als die voor de maatlanden.
Voor wat het gebruik betrof, werd er duidelijk gesteld dat geen van de eigenaars de eerste vier jaar hun grond als weidegrond mochten gebruiken, dit om geen schade aan de kade door het vee te laten veroorzaken. De poldermeesters moesten er ook op toezien dat de maatlanden van voldoende omheiningen waren voorzien, zodat er ook geen vee vanuit de maatlanden de nieuw gemaakte kade kon vertrappen.

W. van IJken